EASYPRESS Dispositivo di controllo automatico

PEDROLLO the spring of life

Acque pulite Uso domestico

DATI TECNICI

TIPO Monofase	P2 kW	P2 HP	Alimentazione Volt	Alimentazione Hz	Corrente per servizio continuo
EASYPRESS	1.5	2	230	50/60	13 A

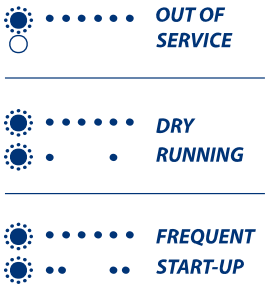

EASYPRESS è dotato di 2 segnalatori LED che consentono di visualizzare lo stato di funzionamento ed i messaggi di allarme del sistema, grazie a delle combinazioni ed accensioni ad intermittenza delle spie LED. Sul pannello di controllo è presente una legenda per agevolare l'utente ad identificare la tipologia di anomalia riscontrata dal dispositivo.

CAMPO DELLE PRESTAZIONI

※ Pressione di ripartenza: **1.5 bar** ●
※ Portata massima: **170 l/min** (10 m³/h)

UTILIZZI E INSTALLAZIONI

EASYPRESS è un dispositivo elettronico **robusto ed affidabile** per il comando e protezione di elettropompe domestiche monofase con potenza fino a **2 HP**.

DESCRIZIONE DEL PRODOTTO

※ **EASYPRESS** è composto da un sensore di pressione e da un sensore di flusso, collegati ad un sistema elettronico, che avviano l'elettropompa quando, all'apertura di un rubinetto, la pressione dell'impianto scende sotto la pressione di ripartenza e l'arrestano quando la portata si azzera o scende al di sotto di **2 l/min**.

※ **EASYPRESS** è dotato di:
- scheda elettronica;
- manometro;
- microaccumulo integrato che ne consente il funzionamento anche senza vaso di espansione (**comunque consigliato il vaso 1SF**).

L'elettronica integrata protegge l'elettropompa da:
※ marcia a secco;
※ avviamenti frequenti dovuti a perdite nell'impianto;
※ bloccaggio per inattività dell'impianto.

LIMITI D'IMPIEGO

※ Temperatura del liquido fino a **+55 °C**
※ Temperatura ambiente fino a **+40 °C**
※ Pressione massima di esercizio **10 bar**
※ Protezione: **IP 65**

BREVETTI - MARCHI - MODELLI

※ Modello comunitario registrato n° 868062
※ Patent n° IT 1388969, IT 1388970
※ EASYPRESS® marchio registrato n° 0001334481

ACCESSORI

※ **GSR** Giunto speciale a tre pezzi con tenuta o-ring (**1"**)

GSR

ESECUZIONI A RICHIESTA

※ Versione **EASYPRESS** con pressione di ripartenza **0.8 bar** ●
※ Versione **EASYPRESS** con pressione di ripartenza **2.2 bar** ●
※ Versione con cavo di alimentazione con spina Schuko e cavo di collegamento elettropompa

DIMENSIONI E PESI

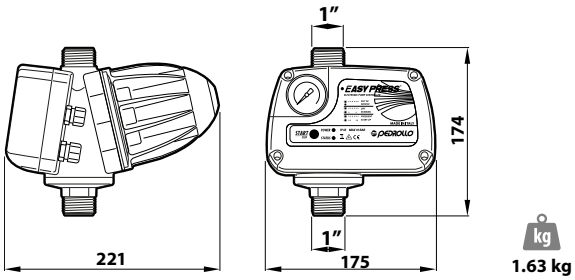

Altezza massima utenza

Versione **2.2 bar**
● **= 18 m**

Versione **1.5 bar**
● **= 11 m**

Versione **0.8 bar**
● **= 5 m**
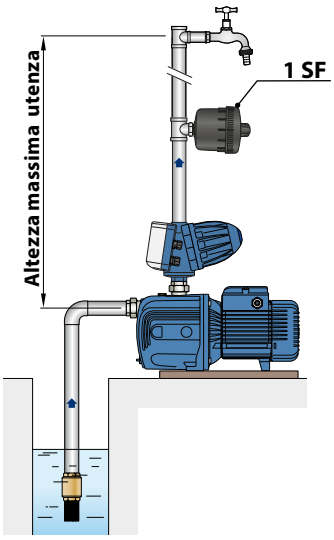
Installazione tipica